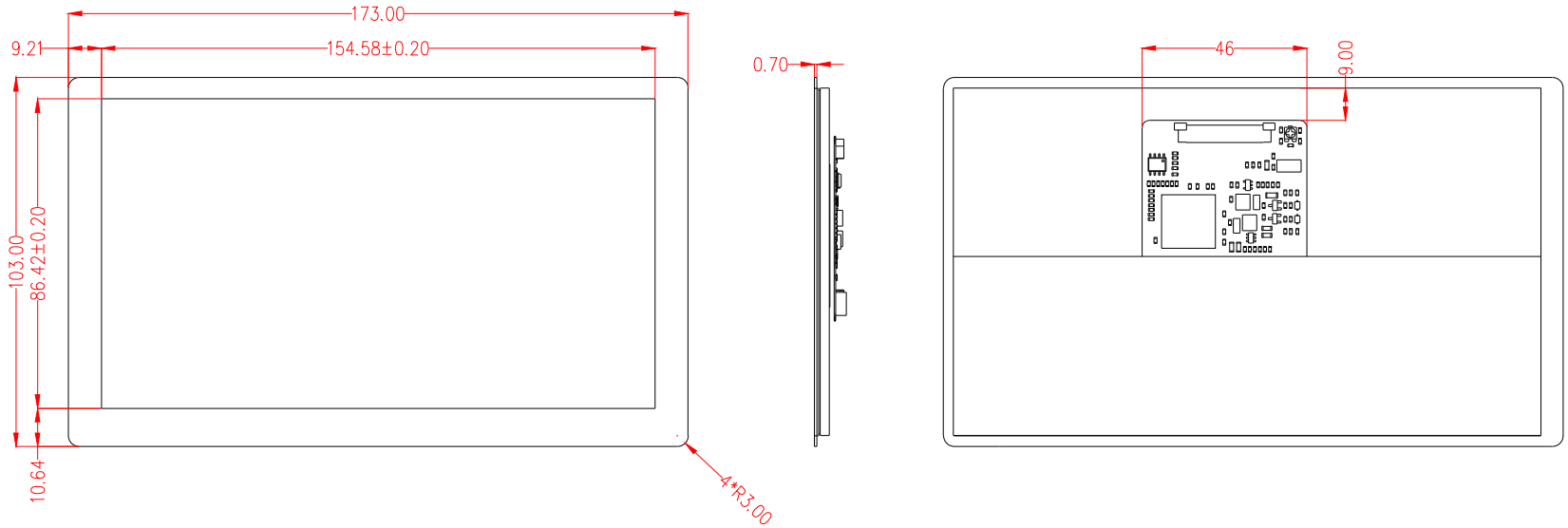

版 数	绘 制	审 核	批 准	变 更 内 容	日 期
绘 制	JS Xiao 20220718	审 核		批 准	

名称	70H-1024600-IPS-CT 70H-1024600-QLED-CT	图号	
材料		表处	

投影标识	版 本	第 1 张	共 1 张

未注线性公差GB1804-m级 （单位mm）

尺寸	3	3-6	6-30	30-120	120-400	400-1000	1000-2000	2000-4000
公差	0.1	0.1	0.2	0.3	0.5	0.8	1.2	2.0

角度公差±0.5°

深圳市微雪电子有限公司