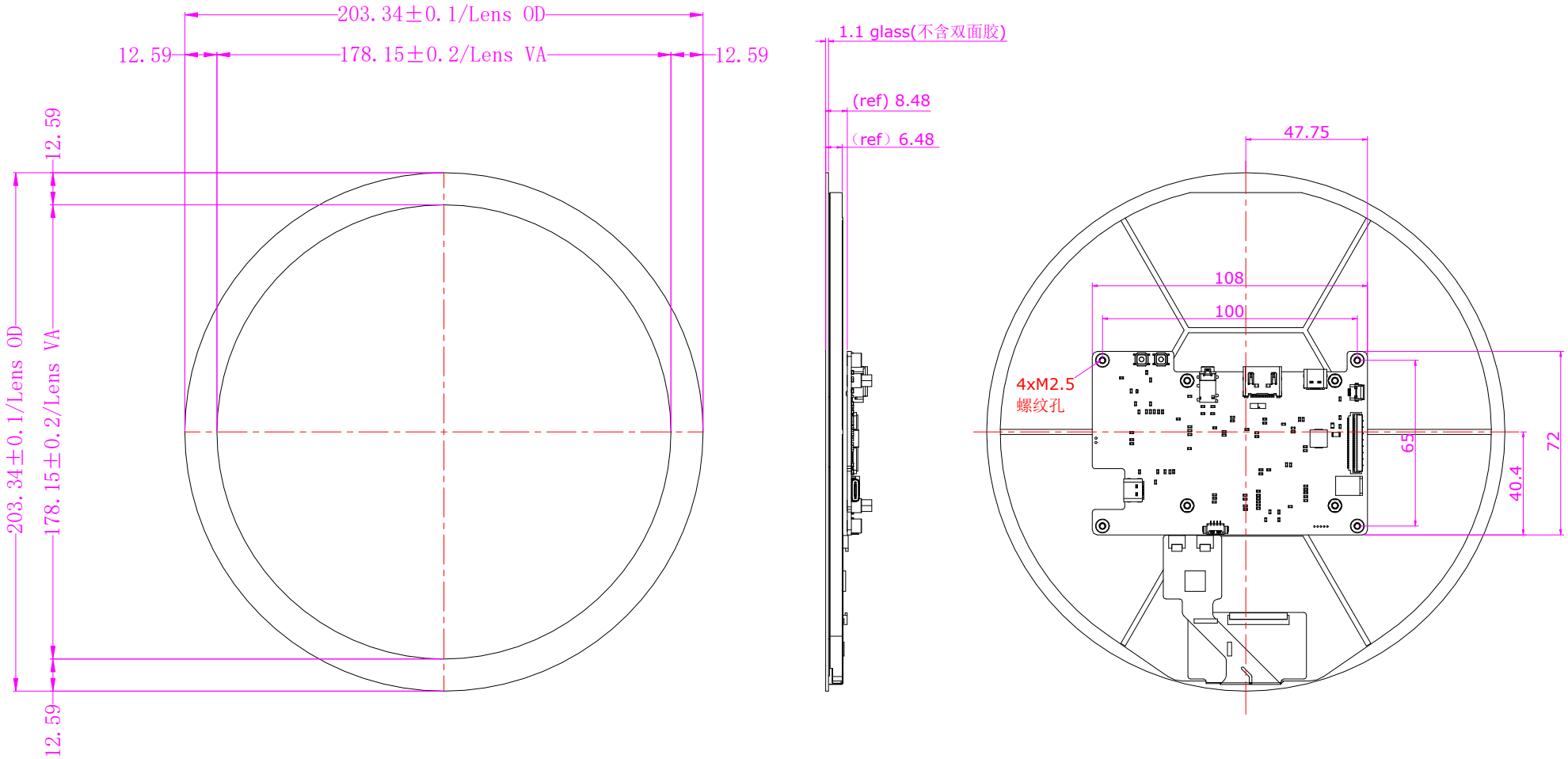
203.34±0.1/Lens OD
12.59
178.15±0.2/Lens VA
12.59
12.59
203.34±0.1/Lens OD
178.15±0.2/Lens VA
12.59
1.1 glass(不含双面胶)
(ref) 8.48
(ref) 6.48
47.75
108
100
4xM2.5
螺纹孔
65
40.4
72