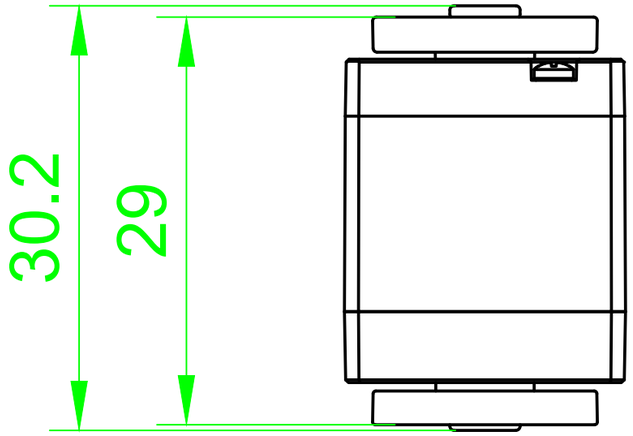
30.2
29

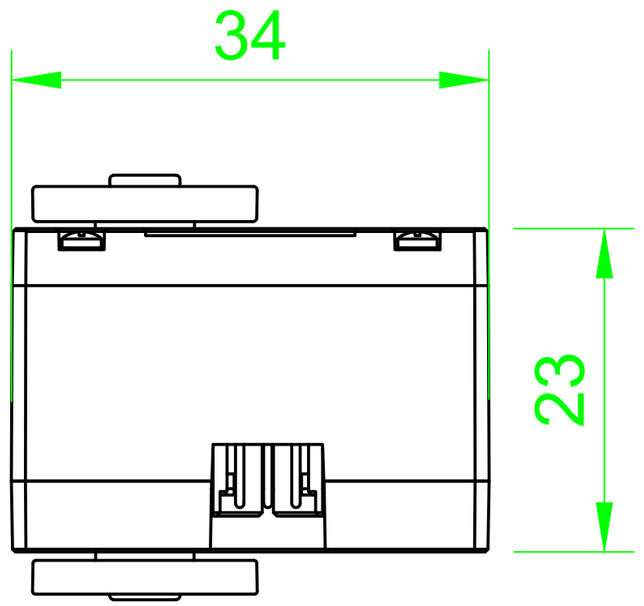
34
23

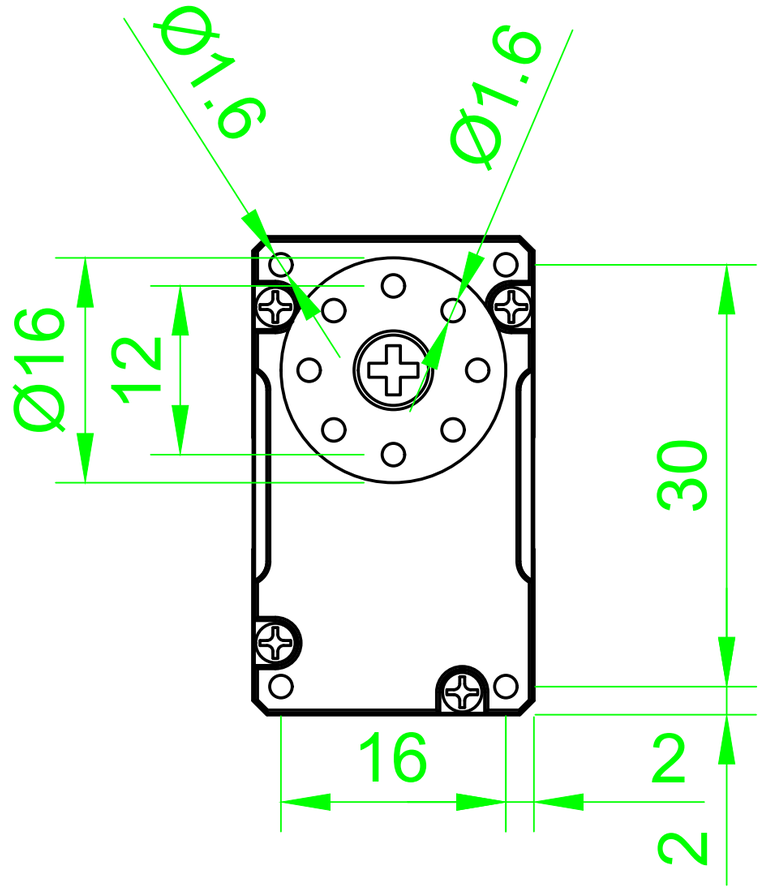
Ø1.6
Ø1.6
Ø16
12
30
16
2
2