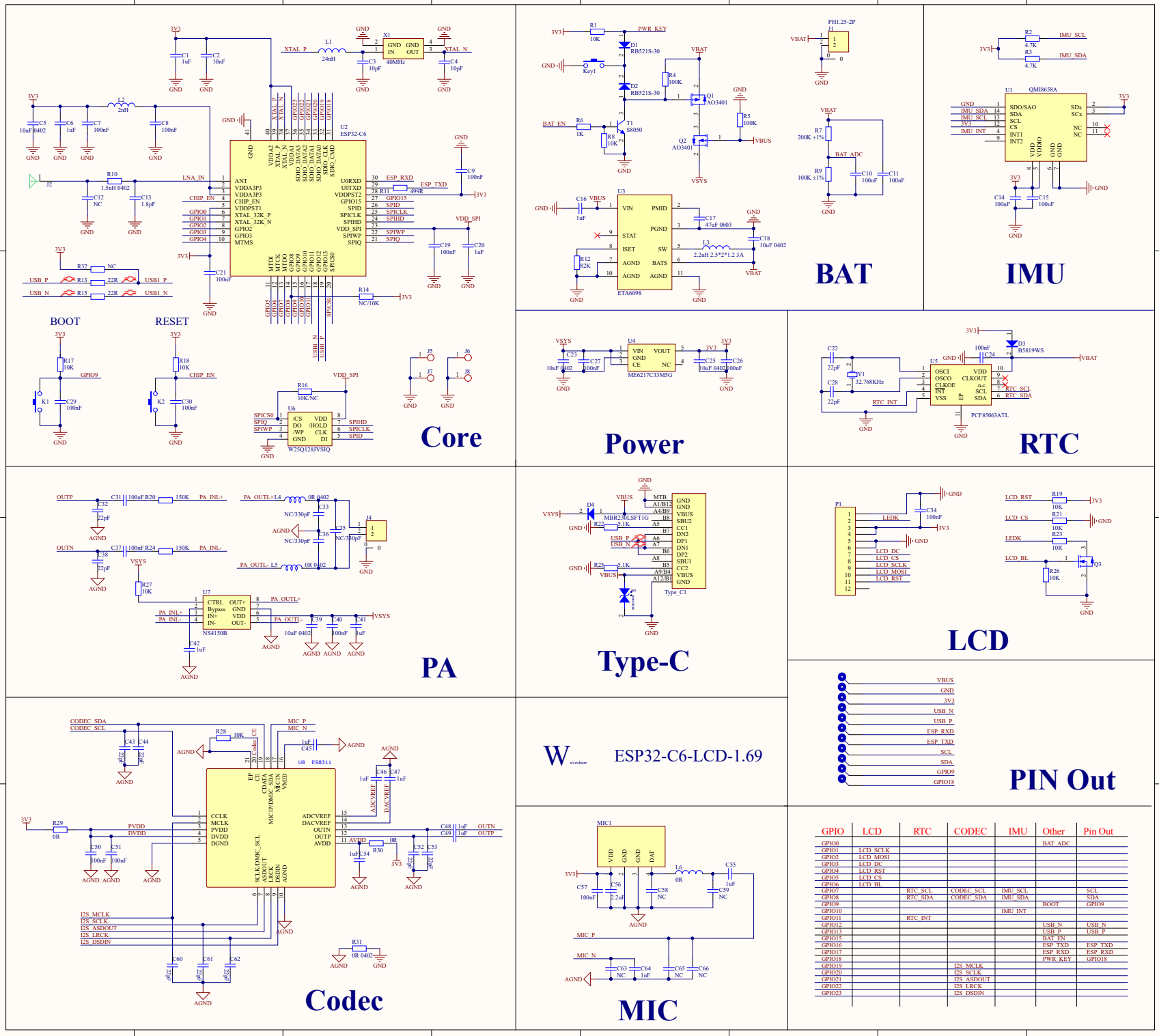

GPIO	LCD	RTC	CODEC	IMU	Other	Pin Out
GPIO0					BAT_ADC	
GPIO1	LCD_SCLK					
GPIO2	LCD_MOSI					
GPIO3	LCD_DC					
GPIO4	LCD_RST					
GPIO5	LCD_CS					
GPIO6	LCD_BL					
GPIO7		RTC_SCL	CODEC_SCL	IMU_SCL		SCL
GPIO8		RTC_SDA	CODEC_SDA	IMU_SDA		SDA
GPIO9					BOOT	GPIO9
GPIO10				IMU_INT		
GPIO11		RTC_INT				
GPIO12					USB_N	USB_N
GPIO13					USB_P	USB_P
GPIO15					BAT_EN	
GPIO16					ESP_TXD	ESP_TXD
GPIO17					ESP_RXD	ESP_RXD
GPIO18					PWR_KEY	GPIO18
GPIO19			I2S_MCLK			
GPIO20			I2S_SCLK			
GPIO21			I2S_ASDOUT			
GPIO22			I2S_LRCK			
GPIO23			I2S_DSDIN			