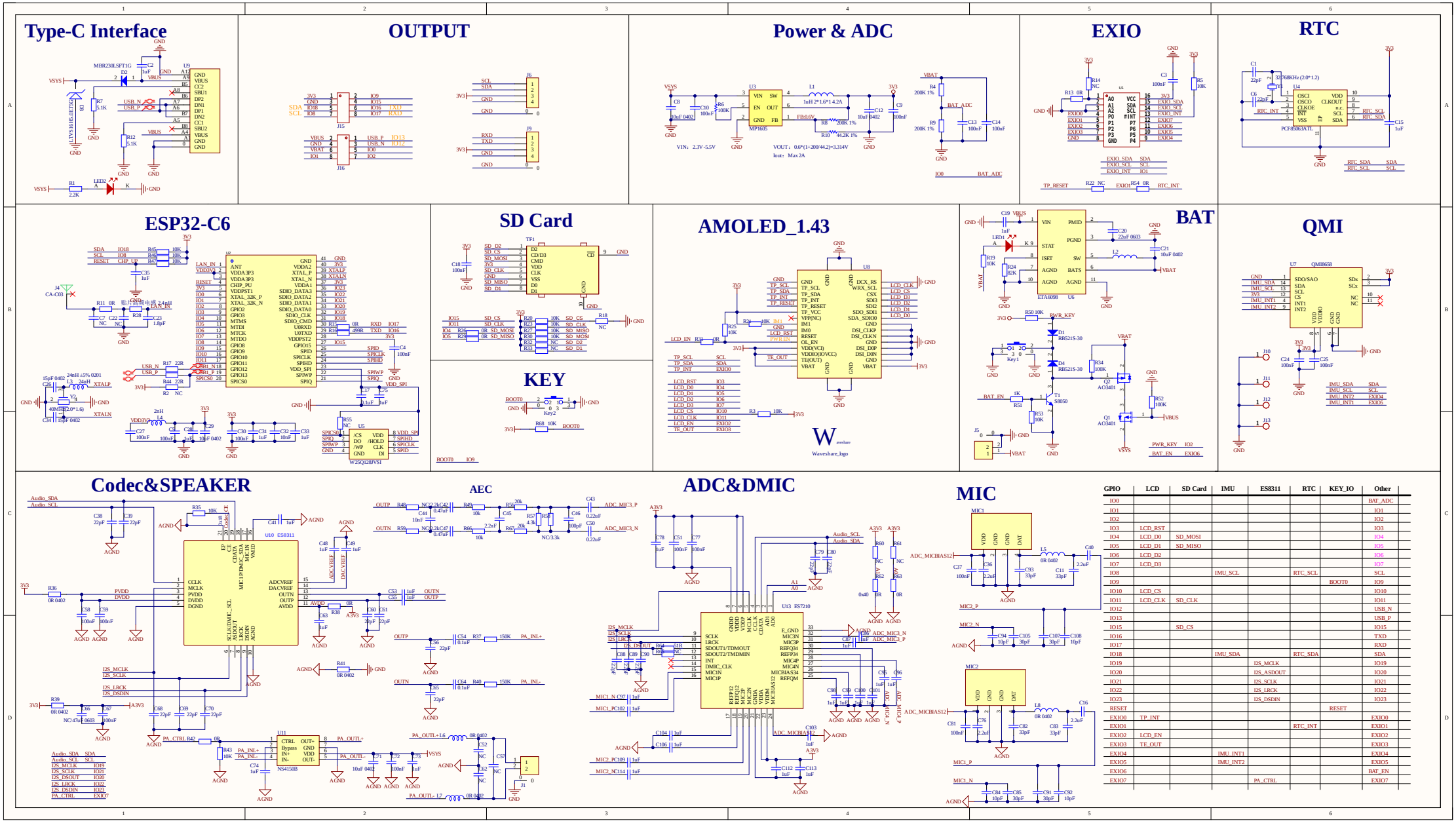

GPIO	LCD	SD Card	IMU	ES8311	RTC	KEY_IO	Other
IO0							BAT_ADC
IO1							IO1
IO2							IO2
IO3	LCD_RST						IO3
IO4	LCD_D0	SD_MOSI					IO4
IO5	LCD_D1	SD_MISO					IO5
IO6	LCD_D2						IO6
IO7	LCD_D3						IO7
IO8			IMU_SCL		RTC_SCL		SCL
IO9						BOOT0	IO9
IO10	LCD_CS						IO10
IO11	LCD_CLK	SD_CLK					IO11
IO12							USB_N
IO13							USB_P
IO15		SD_CS					IO15
IO16							TXD
IO17							RXD
IO18			IMU_SDA		RTC_SDA		SDA
IO19				I2S_MCLK			IO19
IO20				I2S_ASDOUT			IO20
IO21				I2S_SCLK			IO21
IO22				I2S_LRCK			IO22
IO23				I2S_DSDIN			IO23
RESET						RESET	
EXIO0	TP_INT						EXIO0
EXIO1					RTC_INT		EXIO1
EXIO2	LCD_EN						EXIO2
EXIO3	TE_OUT						EXIO3
EXIO4			IMU_INT1				EXIO4
EXIO5			IMU_INT2				EXIO5
EXIO6							BAT_EN
EXIO7				PA_CTRL			EXIO7