Type-C Interface

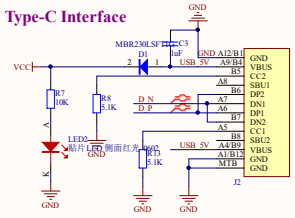

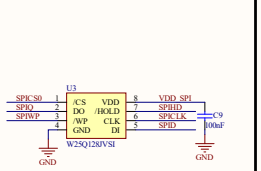

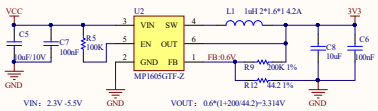

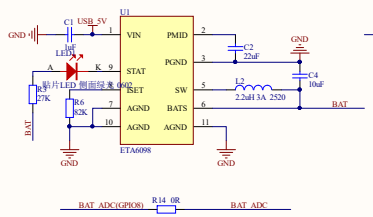

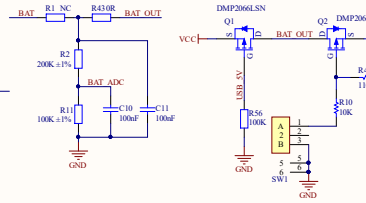

ESP32-S3-Touch-LCD-1.85C

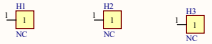

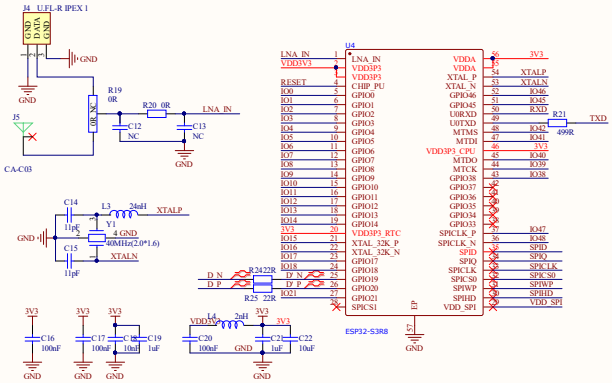

GPIO	LCD	SD Card	RTC	UART	I2C	Speak	MIC	Extraction	
IO0								GPIO0	
IO1								GPIO1	
IO2						I2S_MCLK	I2S_MCLK		
IO3								GPIO3	
IO4	TP_INT(GPIO4)							TP_INT(GPIO4)	要使用此 GPIO,需要拆掉 0R 电阻
IO5	BL_PWM								
IO6								GPIO6	
IO7								GPIO7	
IO8								BAT_ADC(GPIO8)	要使用此 GPIO,需要拆掉 0R 电阻
IO9								GPIO9	
IO10	TP_SCL		RTC_SCL		SCL	SCL	SCL	EXIO_SCL	只能用于 I2C，不可用于其他功能
IO11	TP_SDA		RTC_SDA		SDA	SDA	SDA	EXIO_SDA	只能用于 I2C，不可用于其他功能
IO12								GPIO12	
IO13								GPIO13	
IO14		SD_SCK							
IO15						PA_CTRL			
IO16		SD_D0							
IO17		SD_CMD							
IO18	LCD_TE								
IO19								D_N	若使用这两个 IO
IO20								D_P	每次烧录都需要进入下载模式
IO21	LCD_CS								
IO33								Internal occupancy	
IO34								Internal occupancy	
IO35								Internal occupancy	
IO36								Internal occupancy	
IO37								Internal occupancy	
IO38						I2S_LRCK	I2S_LRCK		
IO39							MIC_SD		
IO40	LCD_SCK								
IO41	LCD_SDA3								
IO42	LCD_SDA2								
TXD				UART_TXD				GPIO43	
RXD				UART_RXD				GPIO44	
IO45	LCD_SDA1								
IO46	LCD_SDA0								
IO47						I2S_DIN			
IO48						I2S_BCK	I2S_BCK		
Extend IO1	TP_RST								
Extend IO2	LCD_RST								
Extend IO3		SD_D3							
Extend IO4			RTC_INT						
Extend IO5								EXIO5	
Extend IO6								EXIO6	
Extend IO7								EXIO7	
Extend IO8								EXIO8	

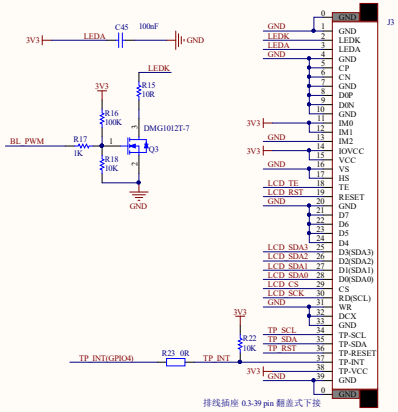

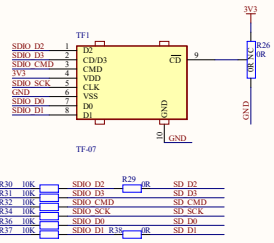

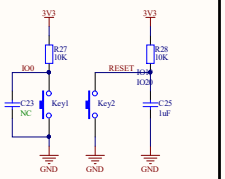

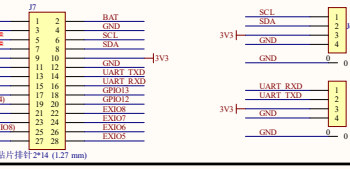

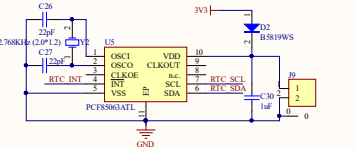

IO Extension

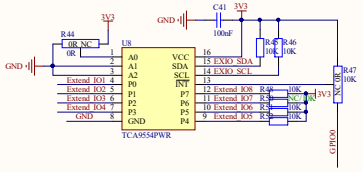

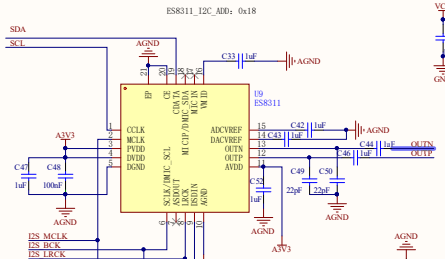

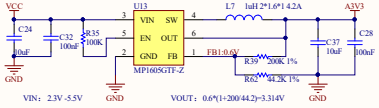

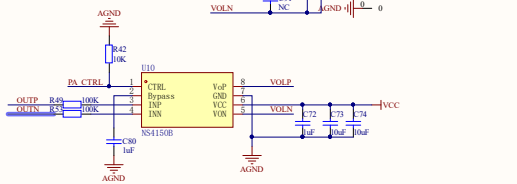
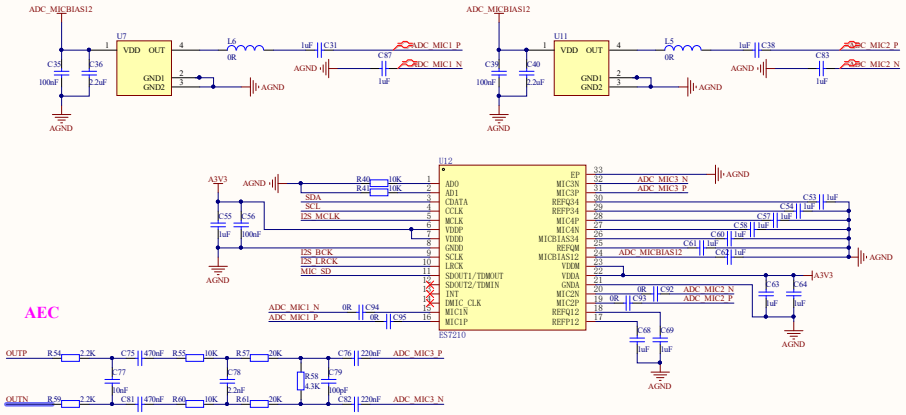
AEC