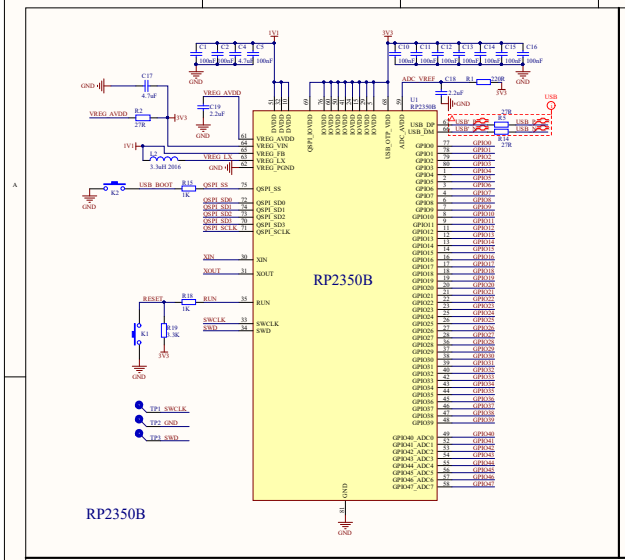

RP2350B

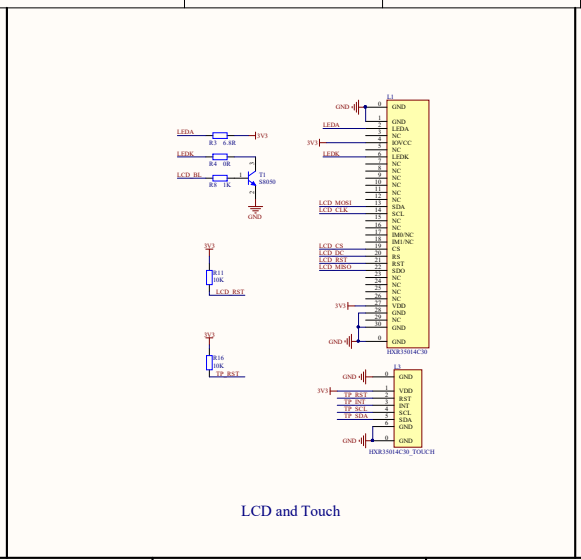

LCD and Touch

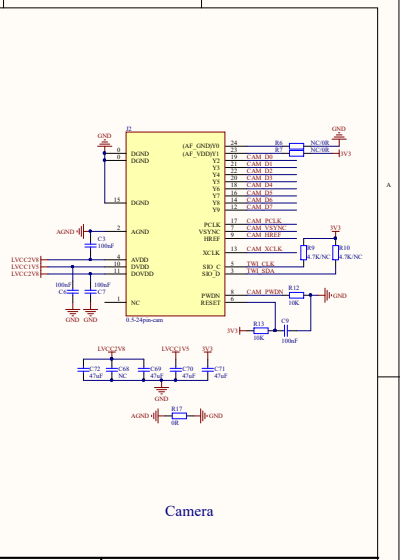

Camera

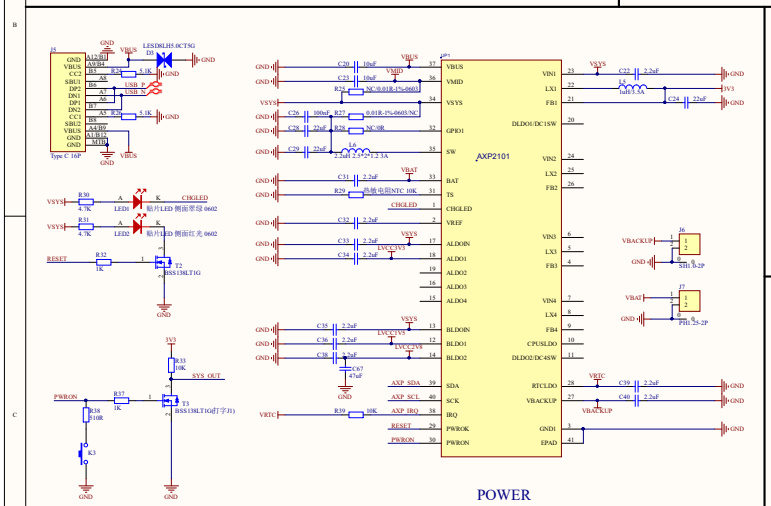

POWER

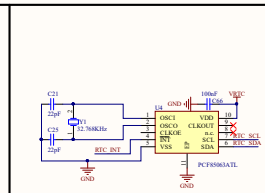

RTC

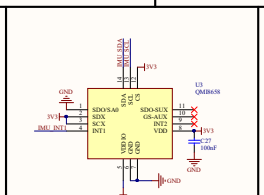

IMU

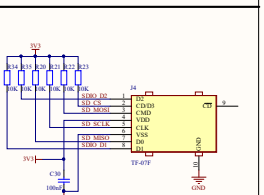

SD Card

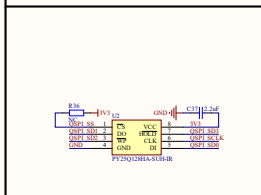

FLASH

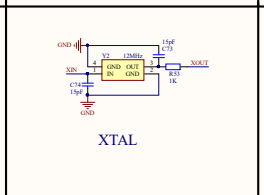

XTAL

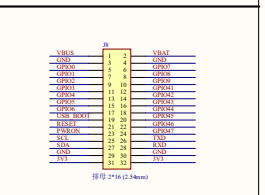

PinOut

RP2350	CAM	LCD	SD_CARD	Codec	RTC	IMU	AXP2101	OUT
GPIO0	CAM_D0							GPIO0
GPIO1	CAM_D1							GPIO1
GPIO2	CAM_D2							GPIO2
GPIO3	CAM_D3							GPIO3
GPIO4	CAM_D4							GPIO4
GPIO5	CAM_D5							GPIO5
GPIO6	CAM_D6							GPIO6
GPIO7	CAM_D7							GPIO7
GPIO8	CAM_VSYNC							GPIO8
GPIO9	CAM_HREF							GPIO9
GPIO10	CAM_PCLK							
GPIO11	CAM_XCLK							
GPIO12				I2S_DSDIN				
GPIO13				I2S_ASDOUT				
GPIO14				I2S_MCLK				
GPIO15				I2S_LRCK				
GPIO16				I2S_SCLK				
GPIO17				PA_CTRL				
GPIO18		LCD_CLK						
GPIO19		LCD_MOSI						
GPIO20		LCD_DC						
GPIO21		LCD_CS						
GPIO22		LCD_BL						
GPIO23		LCD_RST						
GPIO24		TP_RST						
GPIO25		TP_INT						
GPIO26			SD_SCLK					
GPIO27			SD_MOSI					
GPIO28			SD_MISO					
GPIO29			SDIO_D1					
GPIO30			SDIO_D2					
GPIO31			SD_CS					
GPIO32								TXD
GPIO33								RXD
GPIO34	TWI_SDA	TP_SDA		AU_SDA	RTC_SDA	IMU_SDA	AXP_SDA	SDA
GPIO35	TWI_CLK	TP_SCL		AU_SCL	RTC_SCL	IMU_SCL	AXP_SCL	SCL
GPIO36	CAM_PWDN				RTC_INT			
GPIO37						IMU_INT1		
GPIO38							AXP_IRQ	
GPIO40							SYS_OUT	
GPIO41								GPIO41
GPIO42								GPIO42
GPIO43								GPIO43
GPIO44								GPIO44
GPIO45								GPIO45
GPIO46								GPIO46
GPIO47								GPIO47

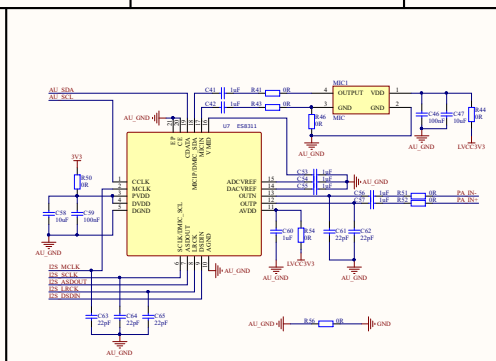

CODEC

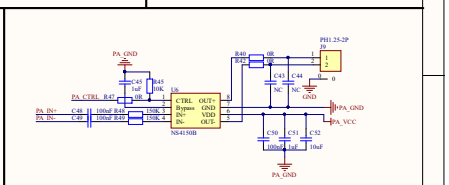

Power Amplifier

W waveshare RP2350-Touch-LCD-3.5